duverdier moreau

La solution durable

Duverdier Moreau
Les Stations
45210 Fontenay-sur-Loing
France
Tél. : 02 38 96 18 40
Fax : 02 38 96 18 46

Fonds hydrauliques standards

DN 150 au DN 300

Fonds de regards hydrauliques Ø 1 000, épaisseur de paroi 120 mm, à continuité de fil d'eau, coulés en béton auto-plaçant. 1E/1S de même diamètre et de même nature du DN 150 au DN 300.

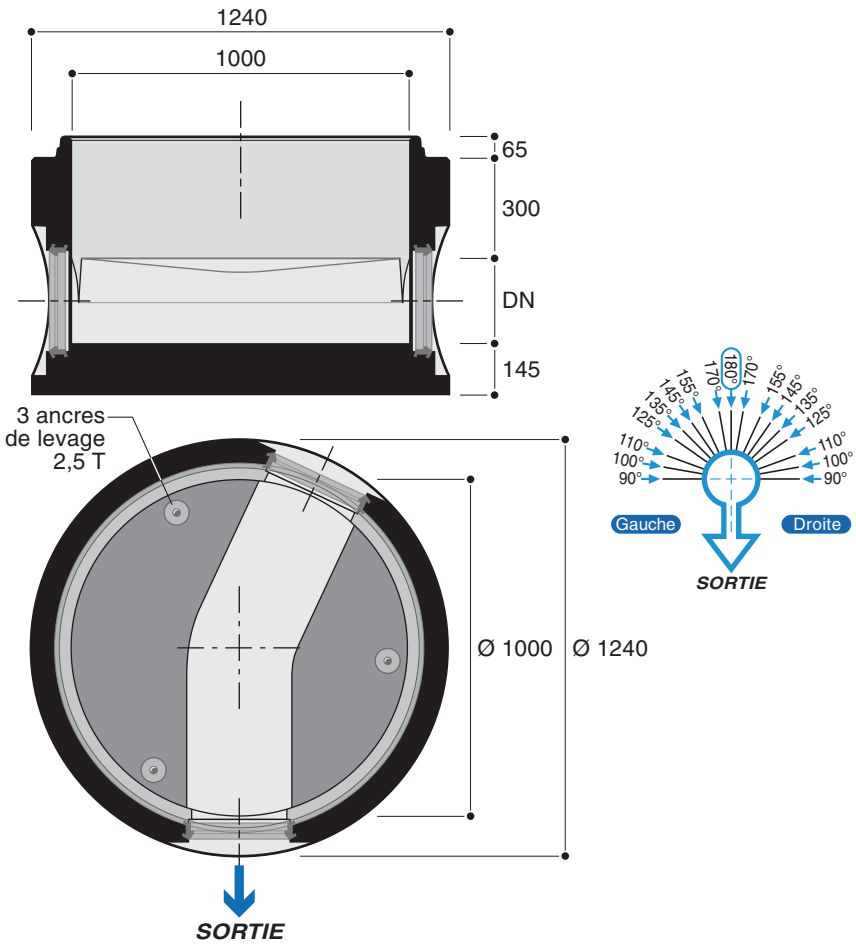

Hu DN + 300 mm - 1E/1S PVC Ø 315 mm

- Hu : DN + 300 mm
- Epaisseur de paroi : 120 mm
- 1 entrée / 1 sortie de même Ø sur faces planes
- Ø de passage : 150 à 300 mm
- Fourni avec joint triple lèvres pour béton, fonte, fonte TAG 32, PVC, grès, PRV, PEHD
- Etanchéité entre éléments par joint prélubrifié NBR, SBR ou plastomère
- Angles standards + borgne
- Fonds sur mesure bénéficiant de la technologie PERFECT
- Epaisseur de radier : 145 mm
- Fonds équipés de 3 ancres de levage 2,5 T

Adaptation possible à toutes natures et toutes origines de matériaux

Désignation	Epaisseur (mm)	Ø de passage (mm)	Hauteur utile (mm)	Poids moyen (kg)
Fond de regard Ø 1 000	120	150	DN + 300	1 065
	120	200	DN + 300	1 160
	120	250	DN + 300	1 240
	120	300	DN + 300	1 320

Reçoit des canalisations

Fonte	Fonte TAG 32	Grès	Béton	PVC	PRV	PEHD
Ø 150	Ø 150	Ø 150	-	Ø 160	Ø 150	Ø 160
Ø 200	Ø 200	Ø 200	-	Ø 200	Ø 200	Ø 200
Ø 250	Ø 250	Ø 250	-	Ø 250	Ø 250	Ø 250
Ø 300	Ø 300	Ø 300	Ø 300	Ø 315	Ø 300	Ø 315

Les éléments constitutifs de nos regards relèvent de la norme NF EN 1917 et de son complément NF P 16-346-2. Pour connaître chaque nature de sortie et DN titulaires du droit d'usage, veuillez consulter l'attestation de la marque NF disponible sur www.cerib.com

CE

Documentation non contractuelle - Reproduction interdite - Les caractéristiques techniques ne sont données qu'à titre indicatif.
Duverdier Moreau se réserve le droit de modifier la gamme et les caractéristiques de ses produits sans préavis. Conception & Réalisation : Cartouche COMMUNICATION . Juin 2009 - CC-VRD-DM-FH-02