Bec universel col de cygne

Réf. 965152

F¾"

DESCRIPTION

Bec universel col de cygne - Réf. 965152

Bec orientable sur plage.
Laiton massif chromé.
Brise-jet antitartre régulé à 3 l/min.
F3/4", L.150 mm, H. 130 mm.

AVANTAGES

- Bec Uniwersalna
- Fixation renforcée à l'embase
- Brise-jet à débit réglable

CARACTÉRISTIQUES TECHNIQUES

Bec universel col de cygne - Réf. 965152
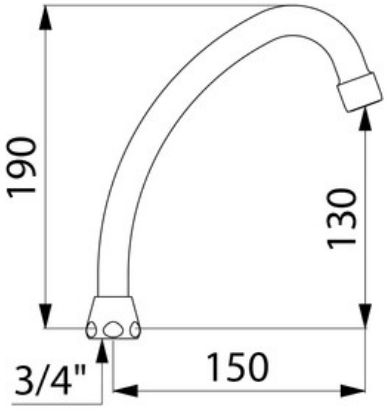
Raccordement	¾"
Hauteur	190 mm
Longueur	150 mm
Hauteur de goutte	130 mm
Débit	3 l/min
NORMES ET CERTIFICATIONS	
GARANTIE